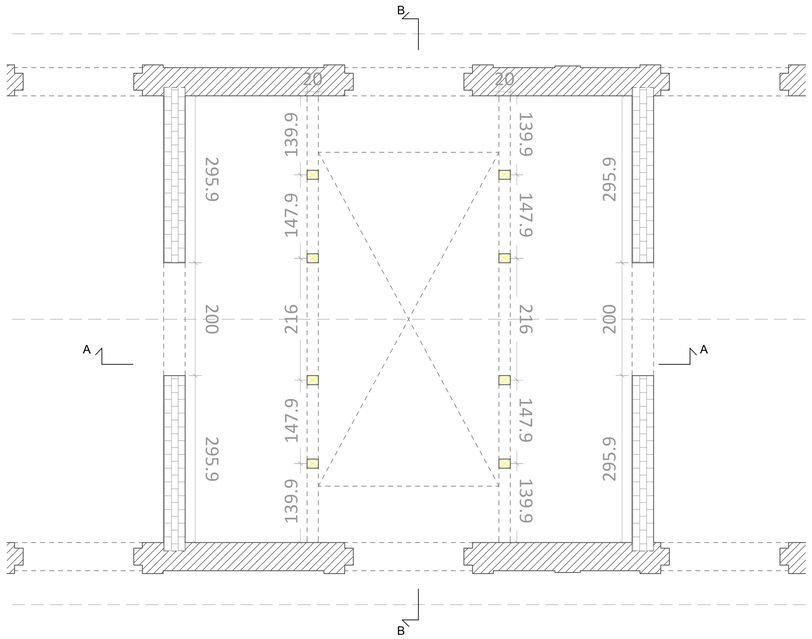

Stralcio Planimetria Edificio F (Quota+ 0,00 m) - scala 1:50

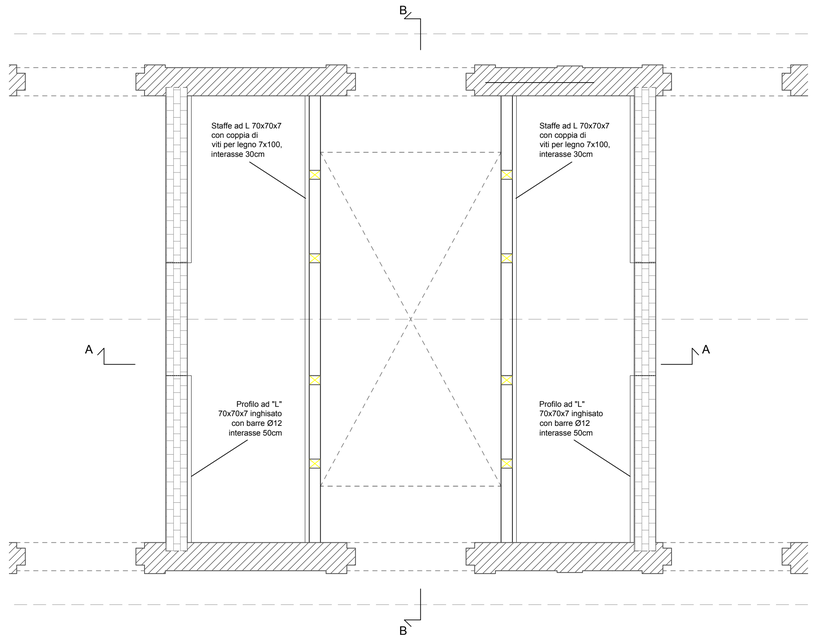

Stralcio Planimetria Edificio F (Quota+ 2,50 m) - scala 1:50

Specifiche materiali:

- Legno lamellare classe GL28h
- Connettori classe 8.8
- Viti da legno classe 8.8
- piastre acciaio zincato S275
- Pannelli tipo Timber (Legno lamellare GL28h) per coperture h=200 con irrigidimenti ogni 60cm 50x200mm
- Pannelli multistrato in legno lamellare h=120 cm

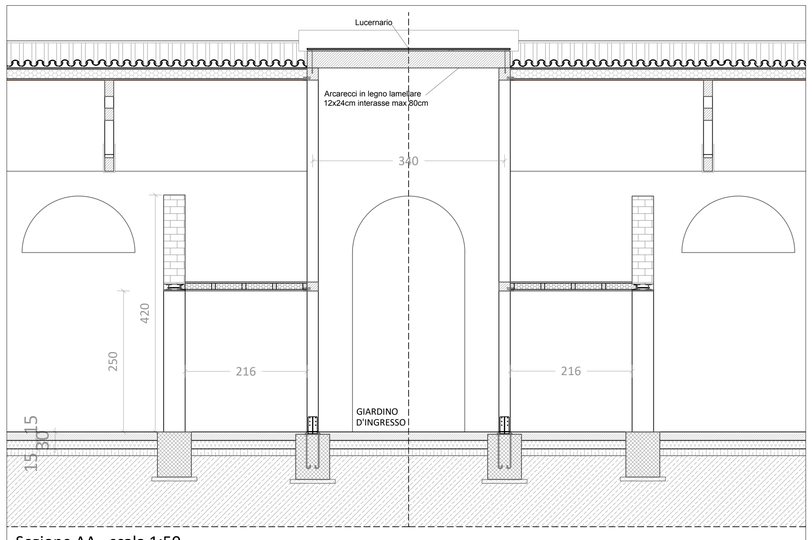

Sezione AA - scala 1:50

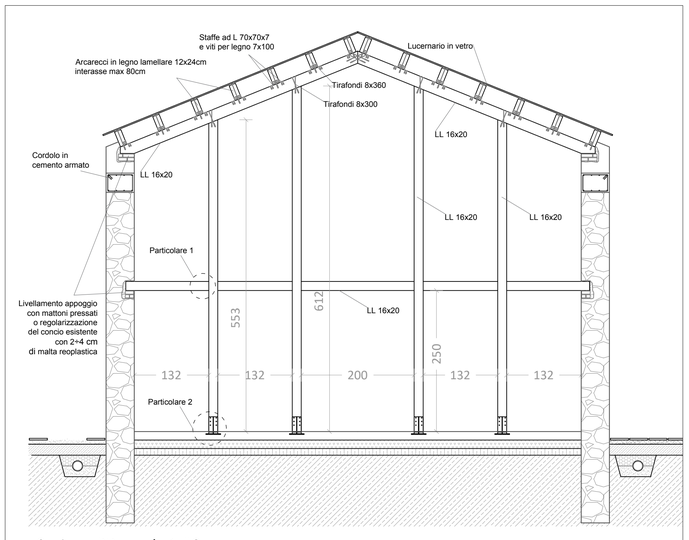

Sezione BB - scala 1:50

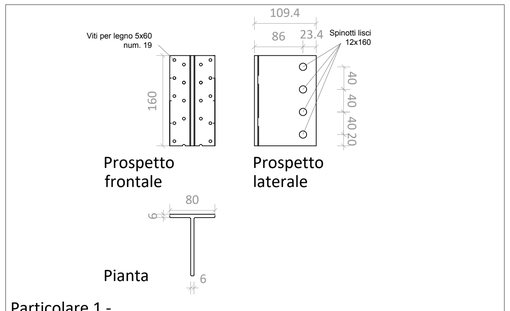

Particolare 1 -
Staffa a scomparsa - Scala 1:10

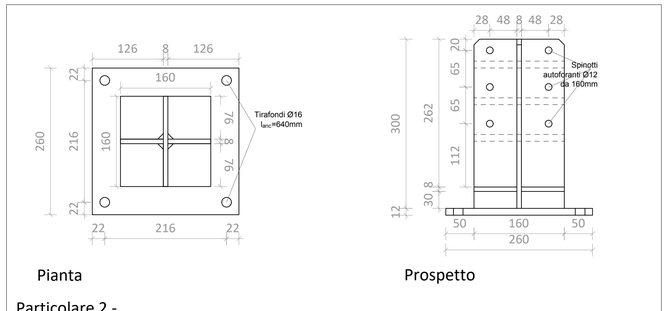

Particolare 2 -
Portapilastro a scomparsa - Scala 1:10

COMMITTENTE:

Comune di TRAPANI

OGGETTO:

"EX MATTATOIO COMUNALE" DI TRAPANI
CAMPUS del MEDITERRANEO

PROGETTO DI RECUPERO FUNZIONALE E RIUSO DI ALCUNI CAPANNONI DELL'EX MATTATOIO COMUNALE PER REALIZZARE LABORATORI ARTIGINALI E SPAZI FORMATIVI PER MIGRANTI REGOLARI - **CUP: I98D20000050001**

SAIR - EWIV
Gheschäftsführer und Generaldirektor
ARCHITETTO DR. FRANCESCO SINDONI
Amministratore Unico & Direttore Generale
SAIR - GEIE

ORDINE DEGLI ARCHITETTI
PIANIFICATORI PAESAGGISTI E CONSERVATORI
DELLA PROVINCIA DI PALERMO
N° 3142
ARCHITETTO FRANCESCO SINDONI

ORDINE DEGLI INGEGNERI
DELLA PROVINCIA DI PALERMO
N°2474
INGEGNERE GIOVANNI MARGIOTTA

SEDE CENTRALE ED ISTITUZIONALE EUROPEA:
SAIR-EWIV D - 70178 STUTTGART ROTEBÜHLSTR. 86

SEDE LEGALE ED AMMINISTRATIVA IN ITALIA:
SAIR-GEIE I - FORLI' VIALE ROMA, 58
tel.: +39. 0543 488000 fax: +39. 0543 595830
E-MAIL: info@saireurope.com mail PEC: sairgeie@pec.it

CAPO GRUPPO RESPONSABILE
FRANCESCO SINDONI **architetto**
Piazza Villa Dina, 1/B0017 - SANTA FLAVIA (PA)
tel.: +39 091 932270 fax: +39 091 932741
mail: francesco.sindoni@saireurope.com

COORD. DELLE INTEGRAZIONI SPECIALISTICHE TRA LE PARTI
Responsabile: **Giuseppe BELLANCA** **architetto**

ARCHITETTURA (E.20)
Responsabile: **Carles GELPI** **architetto**
Giuseppe BELLANCA architetto
Agata BUXADE' architetto
Anna CALTAGIRONE architetto
Federica MORANA architetto
Esterina SINDONI architetto

STRUTTURE (S.03)
Responsabile: **Giovanni MARGIOTTA** **ingegnere**
Piercarlo MARGIOTTA ingegnere
Ramon FERRANDO architetto

IMPIANTI FLUIDI E TERMOFLUIDI (IA.01 - IA.02)
Responsabile: **Antonio SINDONI** **ingegnere**
Carmelo FILIPPINI ingegnere
Salvatore VENTO ingegnere

IMPIANTI ELETTRICI (IA.03)
Responsabile: **Sergio RAPPA** **ingegnere**
Giuseppe MIRELLI ingegnere

COORDINAMENTO DELLA SICUREZZA
Responsabile: **Daniele CARRUBA** **ingegnere**
Francesco CASTRONOVO architetto

GEOLOGIA E RIIEVI
aspetti geologici Daniele POLIZZI geologo
rilievi Luigi FONTANA geometra

RESPONSABILE UNICO DEL PROCEDIMENTO:
Antonino ALESTRA architetto

TITOLO: PROGETTAZIONE ESECUTIVA

TIPOLOGIA: STRUTTURE

ELABORATO: STRALCIO 1
PARTICOLARI COSTRUTTIVI EDIFICIO F

DISEGNO SCALA: 1 : 50 / 1 : 10

TITOLO	TIPOLOGIA	ELABORATO
PE1	**S03**	**013**

CODICE DI RIFERIMENTO	DATA PROGETTO	REV	DATA	ELABORATO REDATTO DA:	VERIFICATO da:	APPROVATO da:	AUTORIZZATO da:
07.10 OM 182	15.APR.2021			PIERCARLO MARGIOTTA	GIOVANNI MARGIOTTA	FRANCESCO SINDONI	FRANCESCO SINDONI